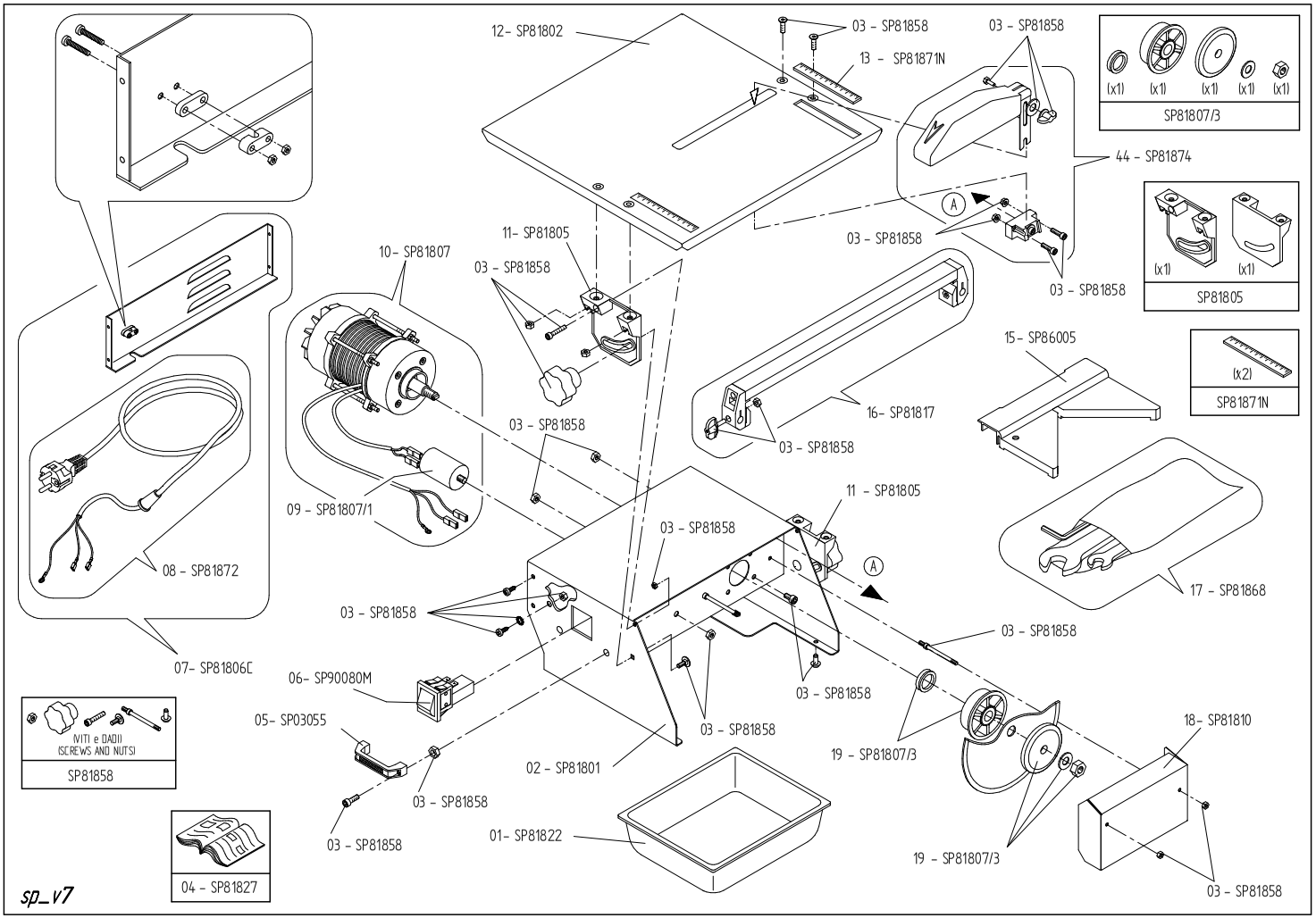
12- SP81802
03 - SP81858
13 - SP81871N
03 - SP81858
(x1) (x1) (x1) (x1) (x1)
SP81807/3
44 - SP81874
A
03 - SP81858
03 - SP81858
(x1) (x1)
SP81805
11- SP81805
10- SP81807
03 - SP81858
15- SP86005
(x2)
SP81871N
16- SP81817
03 - SP81858
03 - SP81858
09 - SP81807/1
11 - SP81805
03 - SP81858
A
08 - SP81872
17 - SP81868
03 - SP81858
03 - SP81858
07- SP81806C
06- SP90080M
03 - SP81858
05- SP03055
03 - SP81858
18- SP81810
(VITI e DADI)
(SCREWS AND NUTS)
SP81858
02 - SP81801
19 - SP81807/3
03 - SP81858
03 - SP81858
01- SP81822
19 - SP81807/3
04 - SP81827
03 - SP81858
sp_v7